PRODUIT

Nouveau robinet de cuisine extractible avec système d'aimants

Un robinet de cuisine à l'esthétique industrielle et avant-gardiste, avec bec haut pivotant à 360º et extractible grâce au système d'aimants le plus innovant.

Aujourd'hui, nous avons constaté un intérêt et une considération croissants des utilisateurs pour tout ce qui touche à la cuisine, la pièce qui prend de plus en plus d'importance dans le logement. C'est pourquoi Ramon Soler® répond à cette demande et ne cesse de travailler à développer la robinetterie la plus innovante et technologique, digne de devenir le produit phare de la cuisine.

Nouveau robinet de cuisine avec système d'aimants de Ramon Soler®

Nouveau robinet de cuisine avec système d'aimants de Ramon Soler®

Ramon Soler®, fabricant de robinetterie depuis 1890, nous surprend cette fois avec le nouveau robinet de cuisine qu'il a développé, d'une esthétique exquise semi-professionnelle et au caractère totalement ergonomique et fonctionnel.

Le nouveau robinet de cuisine avec mitigeur monocommande latéral se distingue par un système d'aimants innovant, qui permet au bec de retrouver facilement sa position initiale à la fin de l'utilisation, grâce à l'action d'un aimant efficace.

Nouveau robinet de cuisine avec système d'aimants de Ramon Soler®

La marque présente un robinet design à l'esthétique clairement industrielle, qui complète la cuisine pour faire du quotidien une expérience confortable. Pour compléter et renforcer l'ergonomie et la facilité d'utilisation du robinet, elle lui ajoute un bec haut pivotant à 360º recouvert de silicone noire, avec une douchette extractible idéale pour un usage confortable, aussi bien pour laver de grands ustensiles de cuisine que des aliments.

Nouveau robinet de cuisine avec système d'aimants de Ramon Soler®

Avec ce modèle de robinetterie de cuisine, Ramon Soler® présente une proposition capable d'apporter à chaque recoin de la cuisine de la distinction et un air d'actualité. Élancée et aux lignes pures, cette robinetterie convainc par son précieux caractère fonctionnel et captive par son caractère exceptionnel.

C'est en outre la robinetterie parfaite à installer sur un îlot de cuisine, où elle devient la pièce maîtresse tout en offrant une flexibilité de conception totale. En même temps, ses propriétés antibactériennes apportent une touche professionnelle et industrielle très moderne.

Nouveau robinet de cuisine avec système d'aimants de Ramon Soler®

CARACTÉRISTIQUES

FABRICANT	Industrias Ramon Soler, S.L.
DESIGN	Équipe interne
PRODUIT	Évier bec haut pivotant et extractible par système d'aimants
RÉFÉRENCE	386801MA (38E303484)
MATÉRIAU	Silicone et chrome

SYSTÈMES

EXIGENCES SANITAIRES. Notre robinetterie satisfait aux normes sanitaires exigeantes (ACS France et KTW Allemagne), qui garantissent que les matériaux en contact avec l'eau ne présentent aucun risque pour la santé.

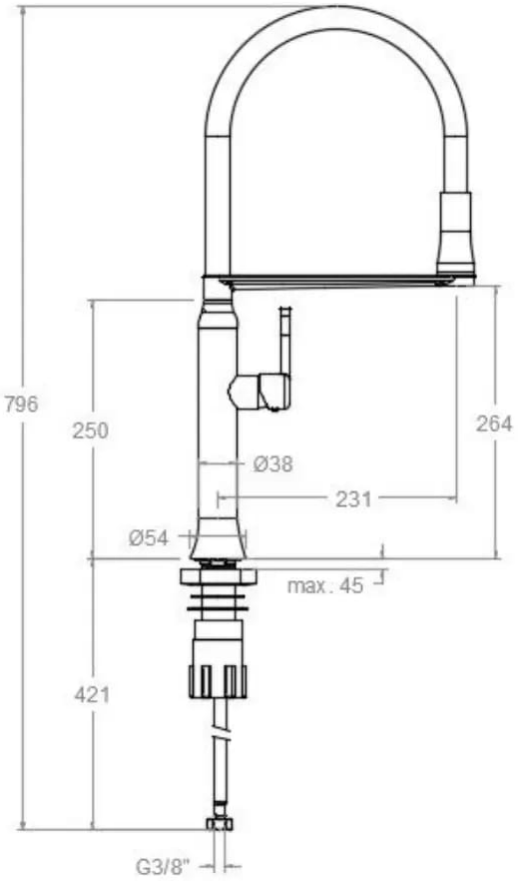

Nouveau robinet de cuisine avec système d'aimants de Ramon Soler®

SENSIBILITÉ. Nos cartouches de mitigeur et thermostatiques permettent de régler confortablement la température souhaitée, en dosant le mélange d'eau de façon progressive, sans changements brusques de température. De plus, nos cartouches thermostatiques réagissent en moins d'une seconde aux variations de température et de débit, tout en maintenant la température demandée.

ERGONOMIE. Le design ergonomique de notre robinetterie en facilite l'utilisation par tout le monde.

Plus d'informations: rsramonsoler.com/fr-MA/communiques-de-presse/nuevo-grifo-de-cocina-extraible-con-sistema